SXYx 2 轴/ZFL20

XZ 式　导线槽

订购型号

SXYx - C		-		- ZFL20 -		-		- RCX222 -		- R -		-	
机器人主机	电缆	组合	X 轴行程	ZR 轴	Z 轴行程	电缆长度		适用控制器	支持 CE 标准	再生装置※1	输入输出选择 1	输入输出选择 2	
		F1 F3	15～105cm		15～35cm	3L：3.5m (标准) 5L：5m 10L：10m		RCX222	未填写：标准 E：CE 规格	R：RG2(RCX222) R：RGU-2(DRCX)	N：NPN※2 P：PNP CC：CC-Link DN：DeviceNet PB：Profibus EN：Ethernet※2 YC：YC-Link※3	未填写：无 N1：OPDIO24/16 (NPN)※2 P1：OPDIO24/17 (PNP) EN：Ethernet※2※4	

※1. DRCX0510 为 RGU-2、RCX222 为 RG2。
※2. CE 规格时，不能选择 NPN 和 Ethernet。
※3. 只适用 YC-Link 的主轴 (Master) 设定。
※4. 输入输出选择 1 的情况下，只有选择 CC 或 DN 或 PB 时，输入输出选择 2 可选择 EN。

基本规格

	X 轴	Z 轴
轴组成※1	F14	相当于 F10-BK 导轨加强型
马达输出 AC (W)	100	200
反复定位精度※2(mm)	±0.01	±0.01
驱动方式	滚珠螺杆 (C7级)	滚珠螺杆 (C7级)
滚珠螺杆导距 (减速比) (mm)	20	20
最高速度※3(mm/sec)	1200	1200
动作范围(mm)	150～1050	150～350
机器人电缆长度(m)	标准：3.5　选配：5，10	

※1. 框架加工 (安装孔、攻丝孔) 与单轴机器人不同，请务必加以注意。
※2. 单方向的反复定位精度。
※3. X 轴行程超过 750mm 时，根据动作区域不同，可能会出现滚珠螺杆的共振情况 (危险速度)。
此时，应参考图纸下侧表格所示的最高速度，通过参数或程序下调速度。

最大搬运重量 (kg)

	Z 行程(mm)
X 行程(mm)	150～350
150～1050	8

适用控制器

控制器	运行方法
RCX222-R	程序/迹点定位/遥控命令/在线命令

SXYx 2 轴/ZFL20 F1

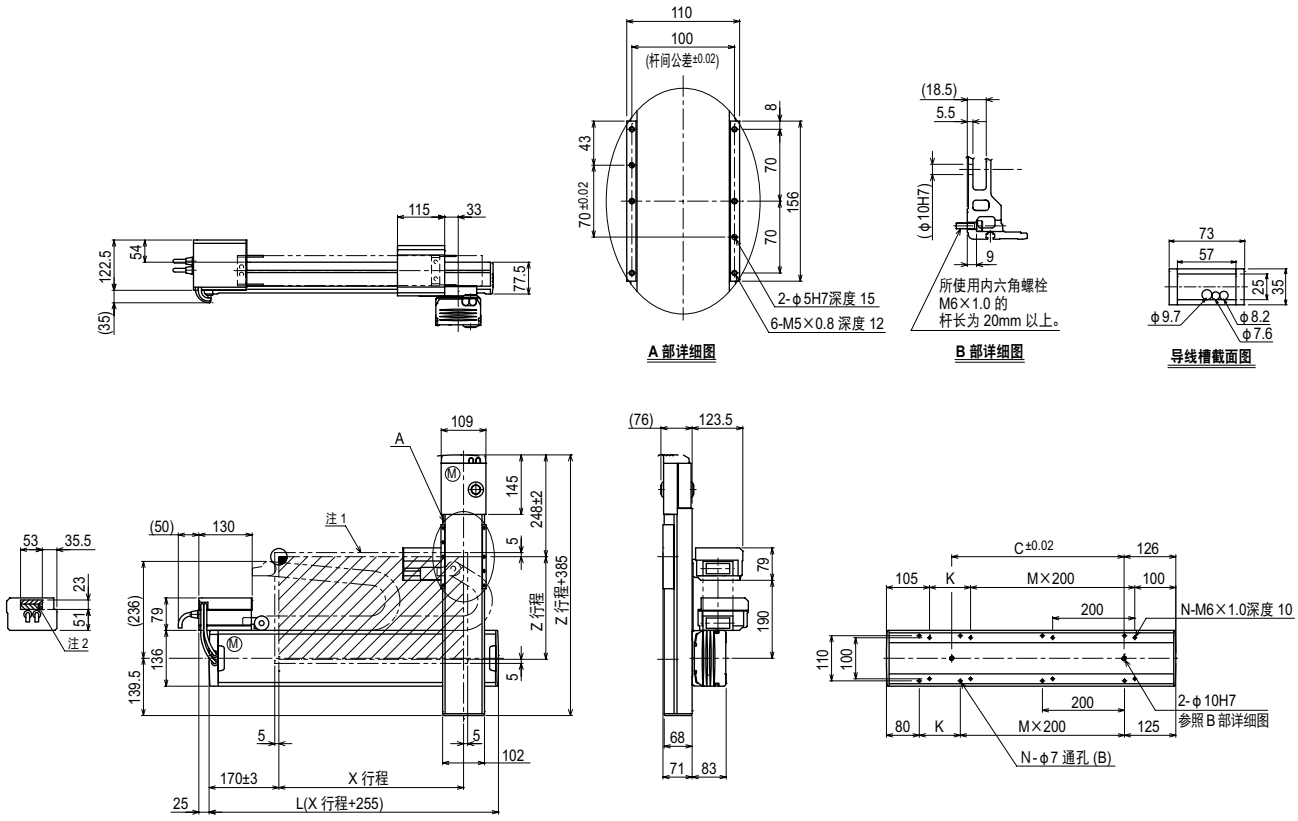

X 行程	150	250	350	450	550	650	750	850	950	1050
L	405	505	605	705	805	905	1005	1105	1205	1305
K	200	100	200	100	200	100	200	100	200	100
C	240	240	420	420	600	600	780	780	960	960
M	0	1	1	2	2	3	3	4	4	5
N	4	6	6	8	8	10	10	12	12	14

Z 行程	150	250	350
各行程最高速度注3 (mm/sec) X 轴	1200		
各行程最高速度注3 (mm/sec) 速度设定	—		

960	780	600	540
80%	65%	50%	45%

注1. 原点复位时的移动范围以及被限位器停止的位置。
注2. 斜线部分为用户用的电缆取出口。
注3. X 轴行程超过 750mm 时，根据动作区域不同，可能会出现滚珠螺杆的共振情况 (危险速度)。
此时，应参考左侧表格所示的最高速度，通过参数或程序下调速度。